DRAINKER

Desarrollo de un sistema cerámico permeable para SUDS

*Validación de un pavimento cerámico permeable, protegido por el Modelo de utilidad **U202230202**, destinado a la construcción de Sistemas Urbanos de Drenaje Sostenible. Además de la validación de las características técnicas de las piezas fabricadas, validación del proceso de ensamblado de las piezas para la obtención del pavimento permeable y validación del comportamiento del pavimento permeable*

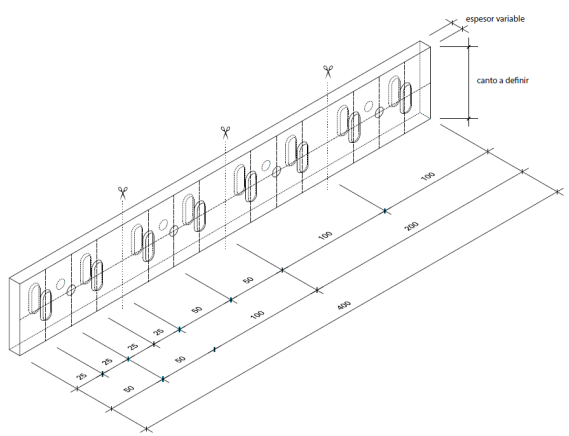

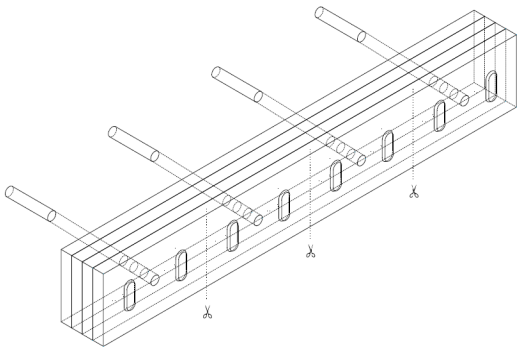

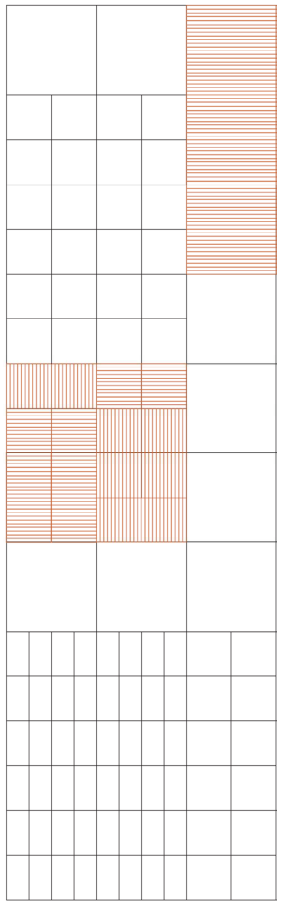

Resultados obtenidos en 2022:

- Inicio del proyecto 01/11/2022
- Se ha iniciado con las tareas de desarrollo y validación del pavimento permeable
- Difusión del proyecto en redes sociales y diversas notas de prensa

Proyecto financiado por:

GENERALITAT VALENCIANA

AVI AGÈNCIA VALENCIANA DE LA INNOVACIÓ

Cofinanciado por la Unión Europea

© ITC-AICE, 2023